PRÆFABRIKEREDE PUMPESTATIONER

Driftsoptimering i en troværdig indpakning

PROVEN TECHNOLOGY

DESMI

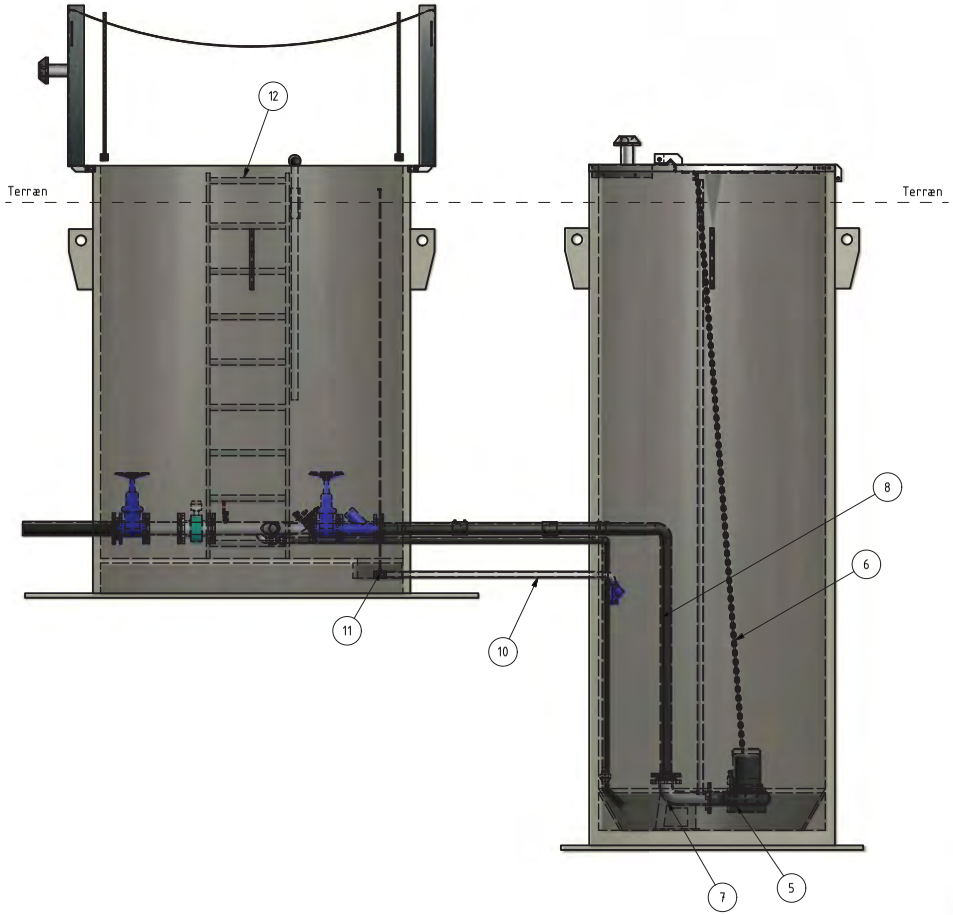

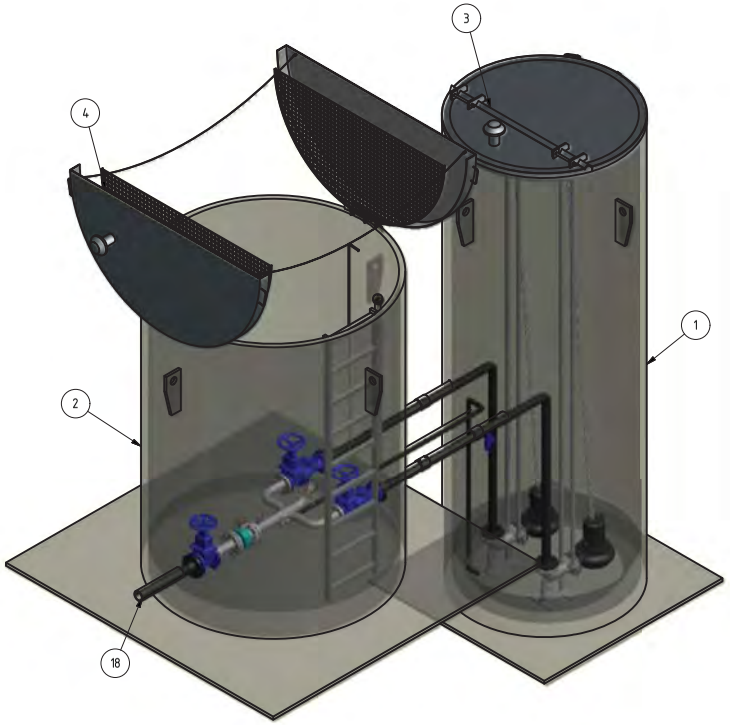

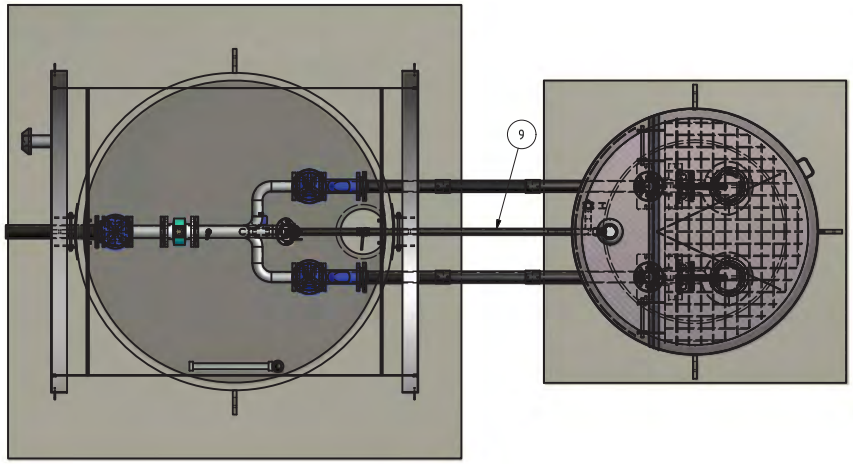

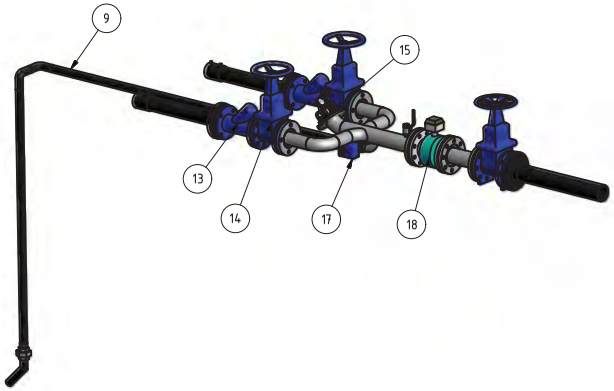

Pos.	Antal	Ident. nr.	Beskrivelse	Bemærk
18	1		PE Trykafgang	
17	1		Actuator	
16	1		Flowmåler	
15	1		Afsenderstation	
14	3		Skydeventil	
13	2		Kuglekontraventil	
12	1		Alu - lejde	
11	1		Kuglehane m. spindelforlænger	
10	1		Rustfri AISI316 Drænrør	
9	1		PE Spulerør	
8	2		PE Trykrør	
7	2		Koblingsfod m. guidesystem	
6	2		Ophejsningskæde	
5	2		Spildevandspumpe	
4	1		Overfalset alu-dæksel m. sikkerhedsrist og kondensissoleret	
3	1		Overfalset alu-dæksel m. sikkerhedsrist	
2	1		ø2000 PE Ventilbrønd	
1	1		ø1500 PE Pumpebrønd	

EMNE

KMA 09-05-2011

Rev.:

Tegn. nr.:

DESMI
DESMI Danmark A/S
Projektafdeling
Hestehaven 61, DK-5260 Odense S
Tlf: 63 95 43 00 Fax: 65 95 75 65

DESMI 2010
ALL RIGHTS RESERVED

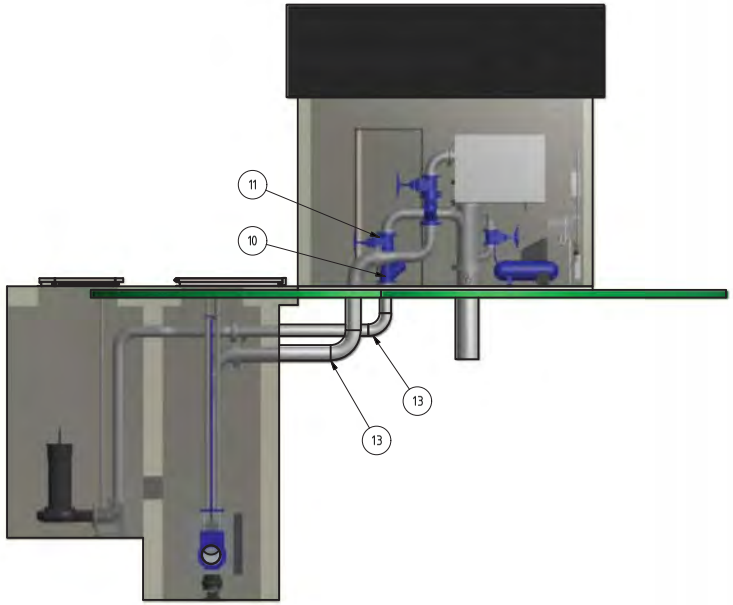

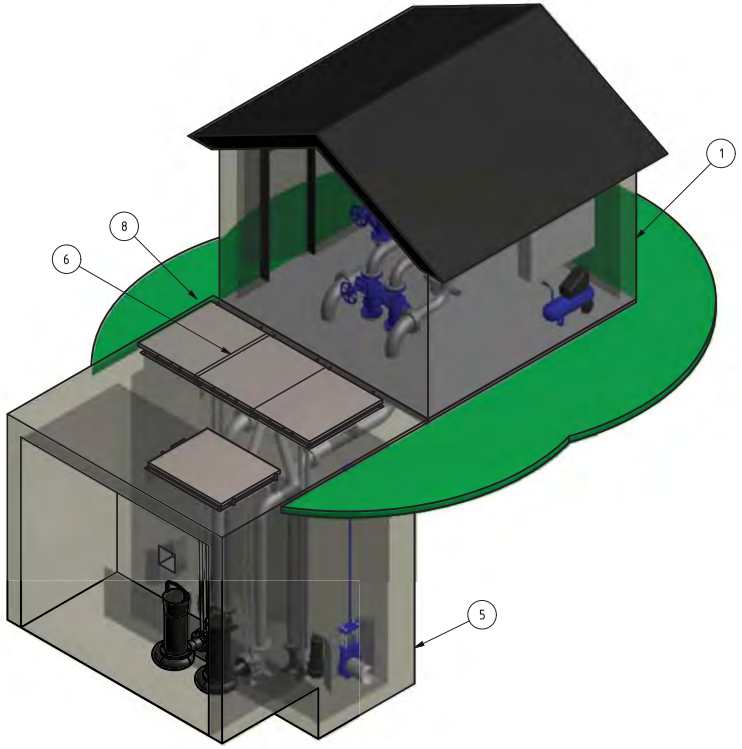

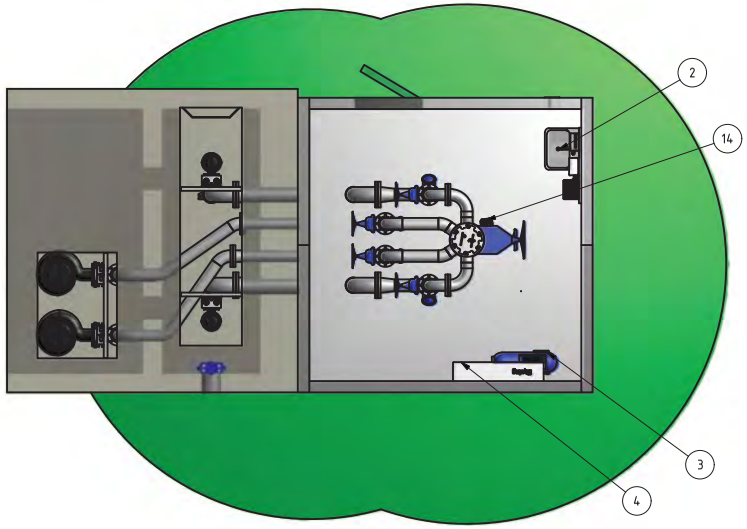

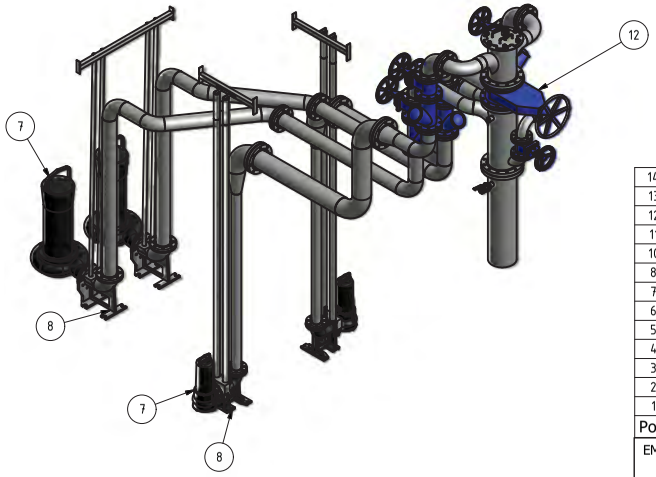

Pos.	Antal	Ident. nr.	Beskrivelse	Bemærk
14	1		Storz kobling	
13	4		Rustfri AISI316 Trykrør	
12	1		Spadeventil	
11	5		Skydeventil	
10	4		Kuglekontraventil	
8	4		Koblingsfod m. guidesystem	
7	4		Spildevandspumpe	
6	4		Alu-dæksel m. sikkerhedsrist	
5	1		Pumpebrønd	
4	1		Styring	
3	1		Kompressor	
2	1		Håndvaskearrangement	
1	1		Teknik hus	

EMNE

KMA 09-05-2011

Rev.:

Tegn. nr.:

DESMI
DESMI Danmark A/S
Projektafdeling
Hestehaven 61, DK-5260 Odense S
Tlf: 63 95 43 00 Fax: 65 95 75 65

DESMI 2010
ALL RIGHTS RESERVED

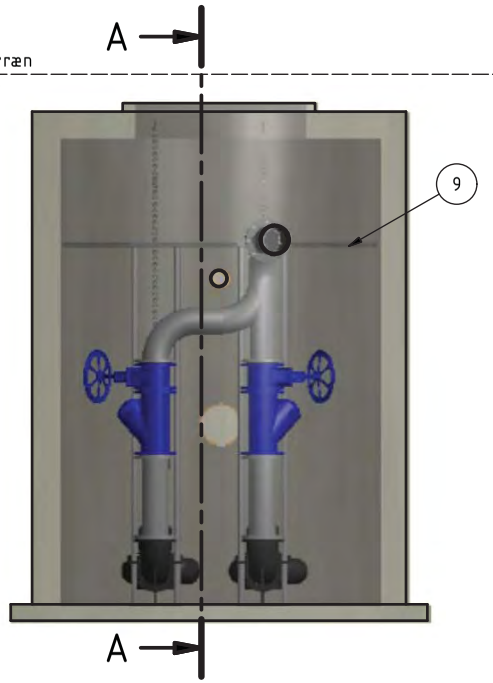

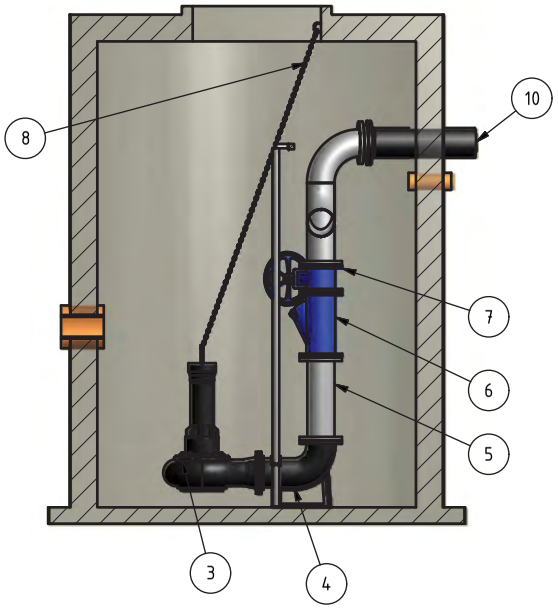

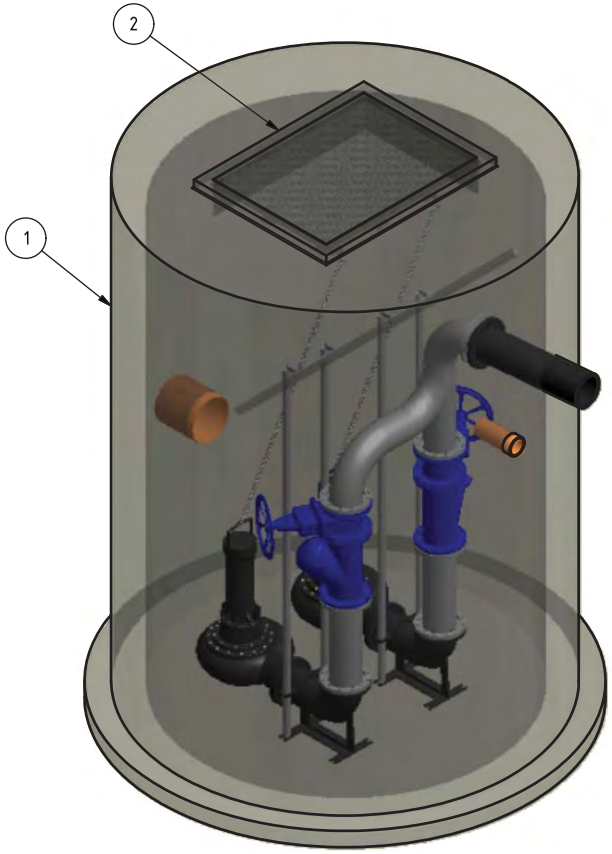

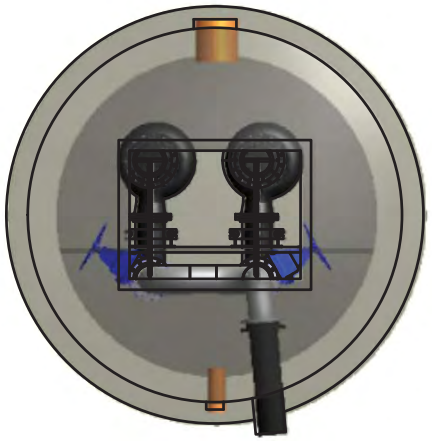

Pos.	Antal	Ident. nr.	Beskrivelse	Bemærk
10	1		Trykafgang PE	
9	1		Travers	
8	2		Ophejsningskæde	
7	2		Skydeventil	
6	2		Kuglekontraventil	
5	2		Rustfri AISI316 Trykrør	
4	2		Koblingsfod m. guidesystem	
3	2		Spildevandspumpe	
2	1		Armeret betondæk m. 40 T kørebanedæksel	
1	1		ø3000 Beton Brønd	

EMNE

KMA 18-10-2011

Rev.:

Tegn. nr.:

DESMI
DESMI Danmark A/S
Projektafdeling
Hestehaven 61, DK-5260 Odense S
Tlf : 63 95 43 00 Fax: 65 95 75 65

DESMI 2010
ALL RIGHTS RESERVED

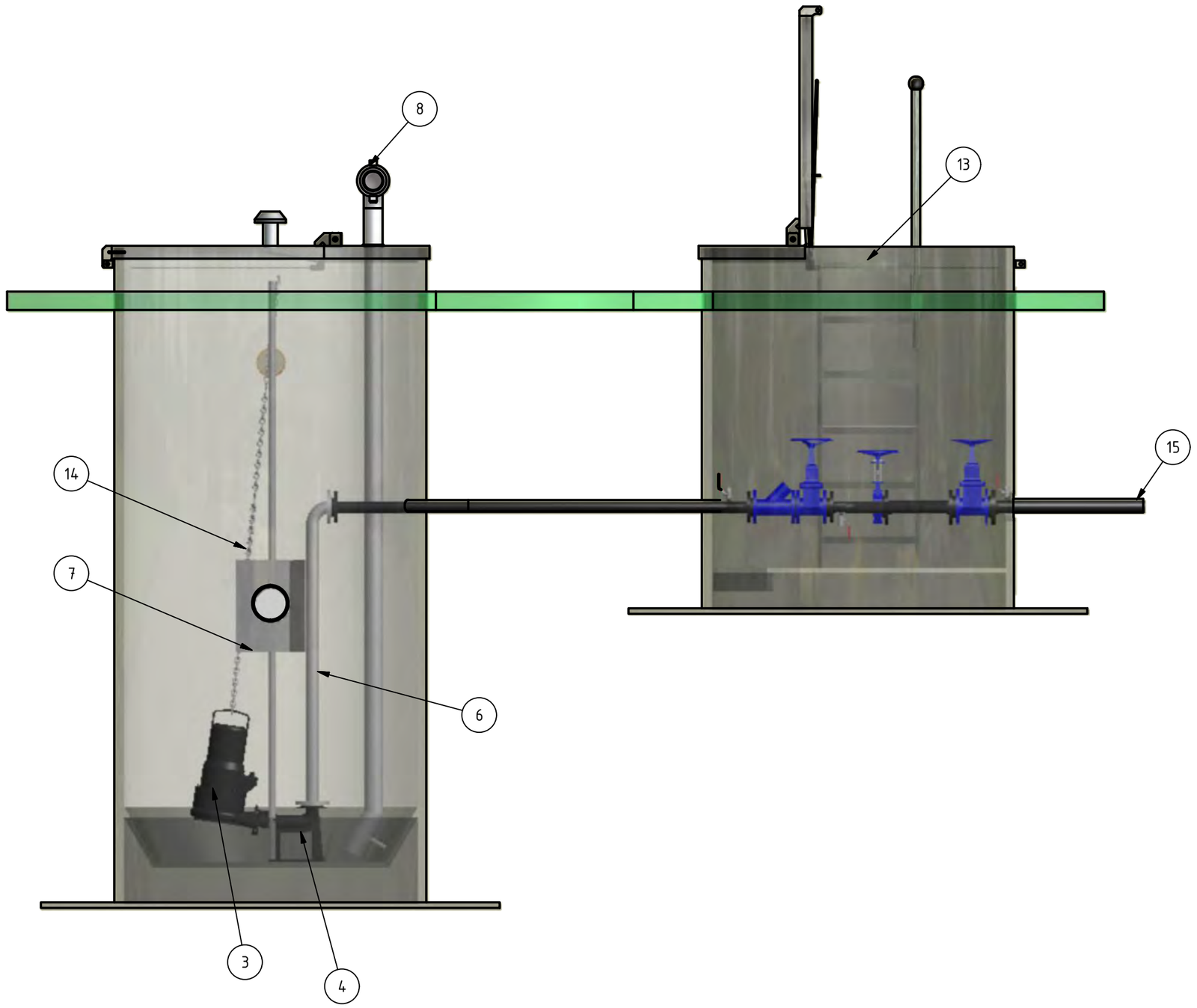

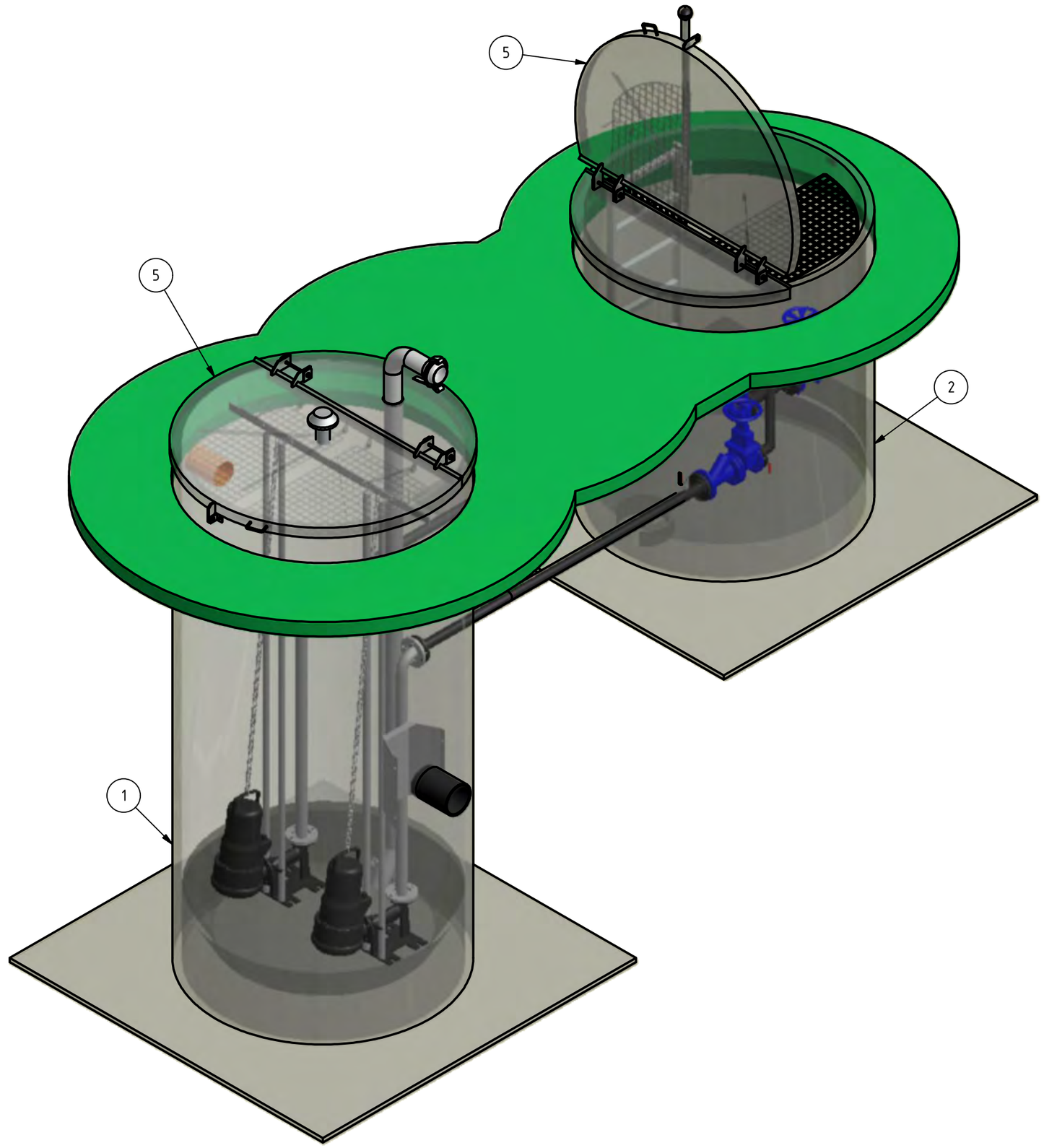

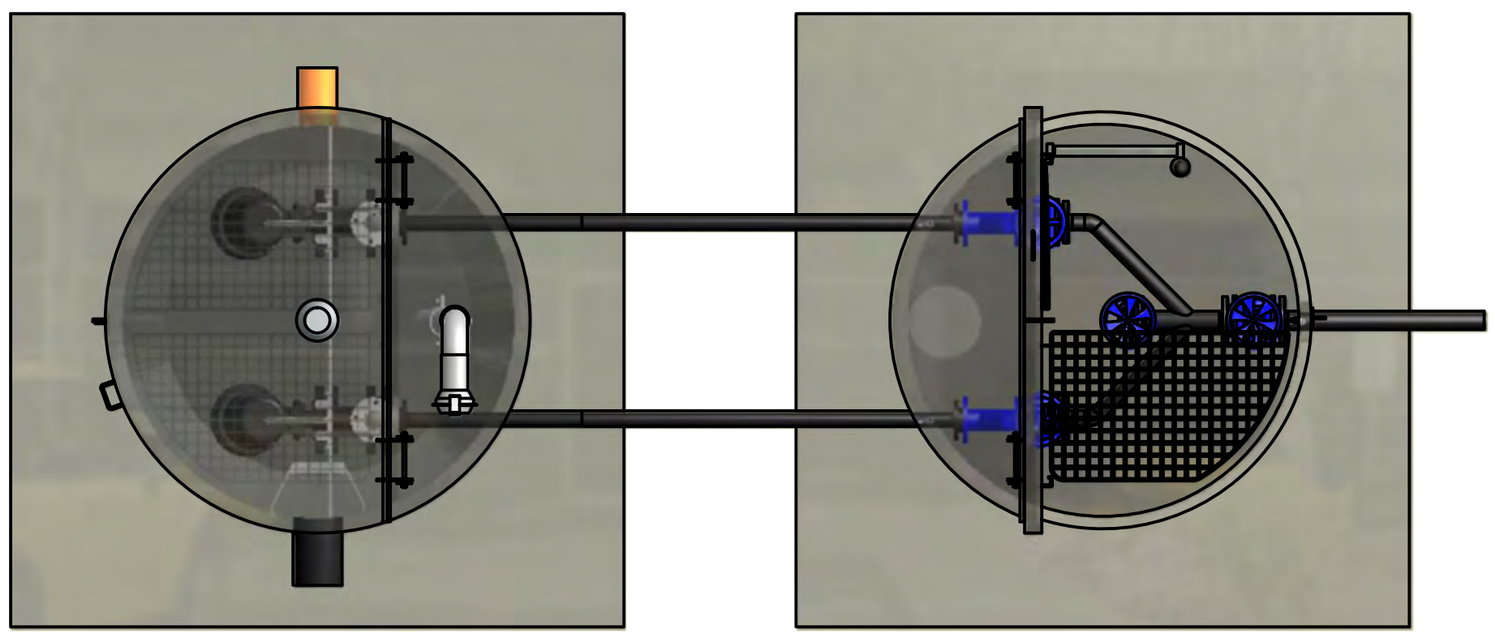

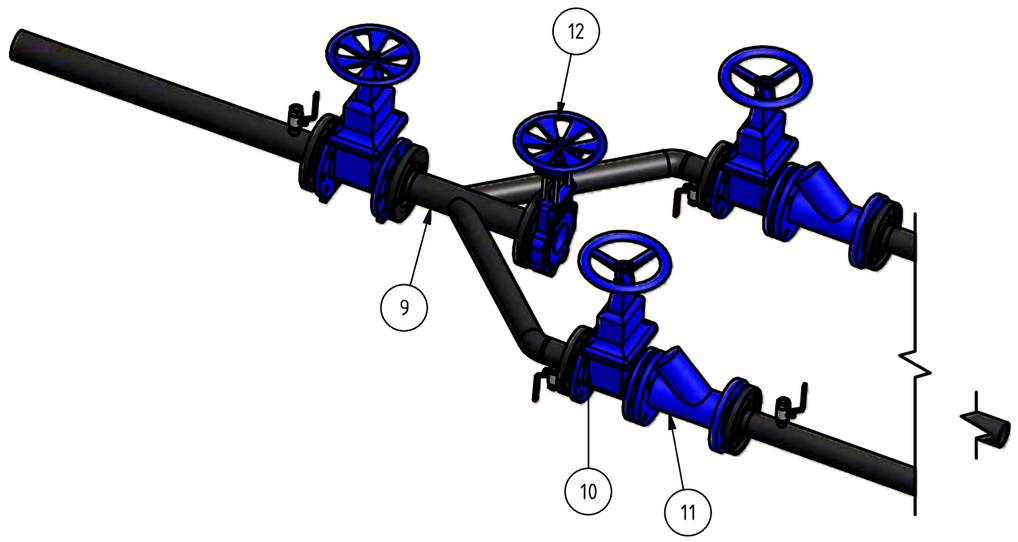

Pos.	Antal	Ident. nr.	Beskrivelse	BemÞrk
15	1		Trykafgang PE	
14	2		Ophejsningskæde	
13	1		Lejde	
12	1		Spadeventil	
11	2		Kuglekontraventil	
10	3		Skydeventil	
9	1		Manifold i PE	
8	1		Sugerør m. bauerkobling	
7	1		Prelplade	
6	2		Rustfri AISI 316 Trykrør	
5	2		Overfalset alu-dæksel	
4	2		Koblingsfod m. guidesystem	
3	2		Spildevandspumpe	
2	1		ø1600 PE Ventilbrønd	
1	1		ø1600 PE Pumpebrønd	

EMNE

KMA 18-10-2011

Rev.:

DESMI
DESMI Danmark A/S
Projektafdeling
Hestehaven 61, DK-5260 Odense S
Tlf : 63 95 43 00 Fax: 65 95 75 65

Tegn. nr.:

DESMI 2010
ALL RIGHTS RESERVED

B-B (1 : 40)

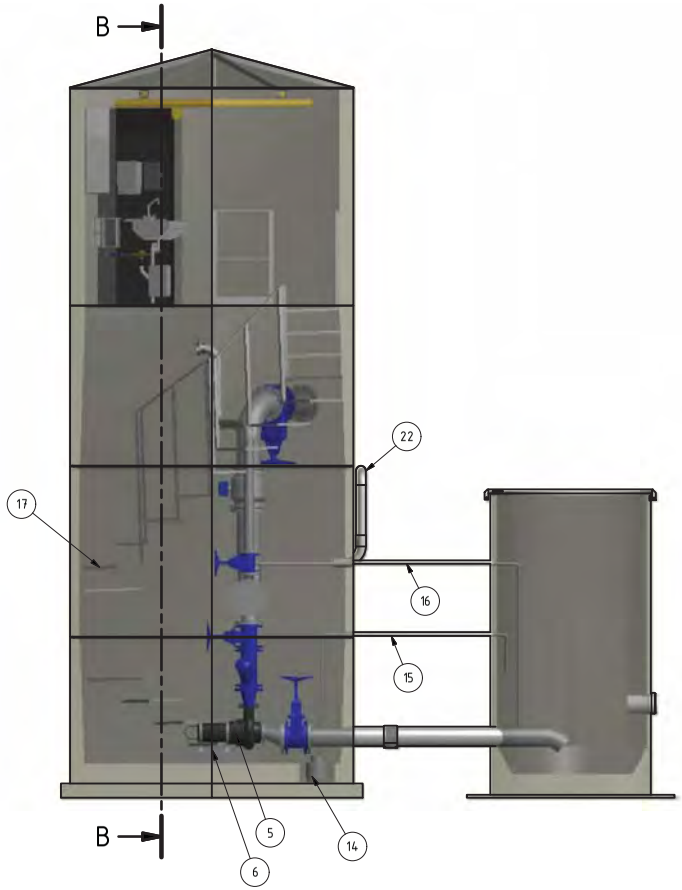

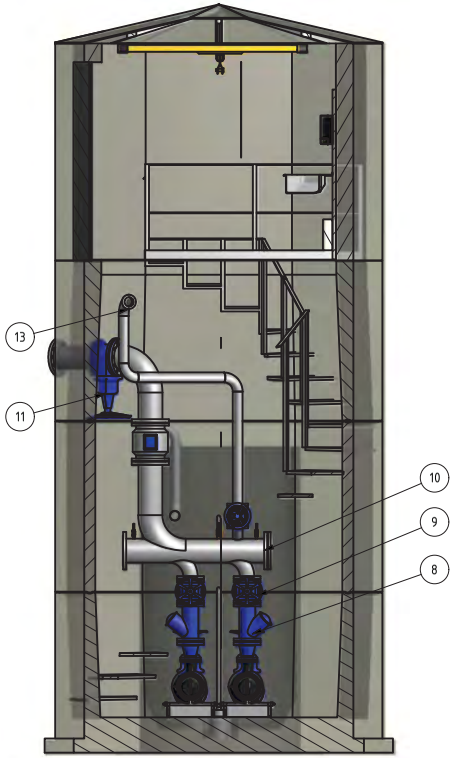

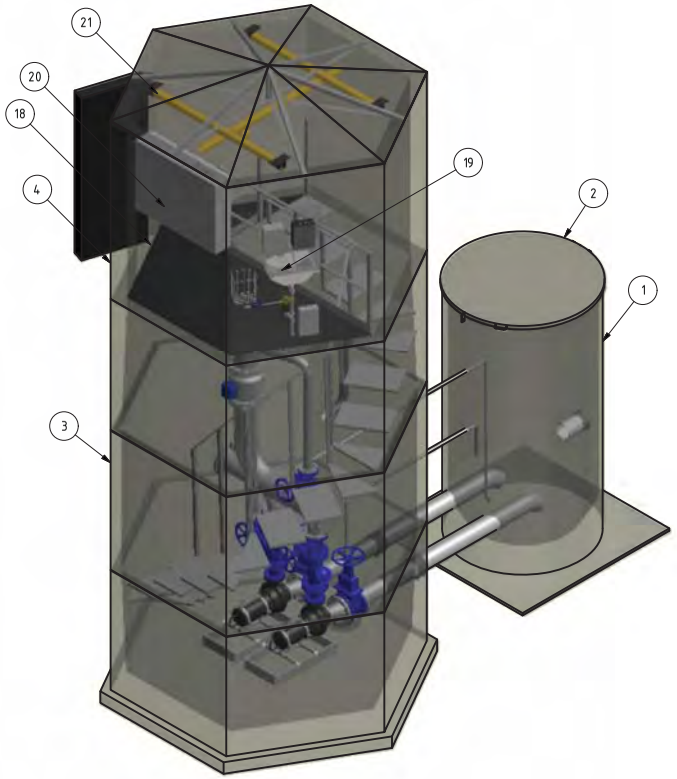

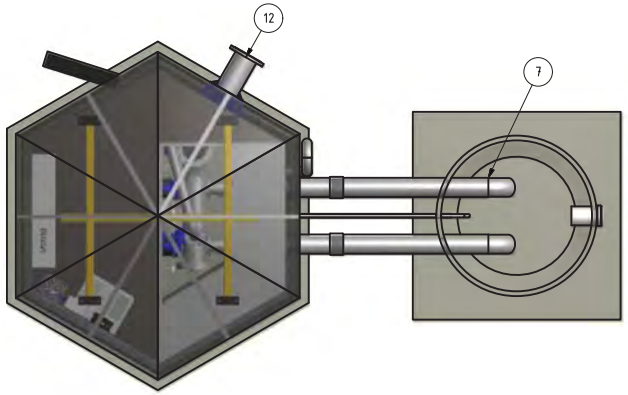

Pos.	Antal	Ident. nr.	Beskrivelse	Bemærk
25	1	C014350 - Dør		
22	1		Udluftning	
21	1		Helm letkran	
20	1		Styring	
19	1		Håndvaskearrangement	
18	1		Platform	
17	1		Trappe	
16	1		Tilbagespulerør	
15	1		Drænrør	
14	1		Drænpumpe	
13	1		Nødsugerør	
12	1		Trykafgang	
11	1		Spadeventil	
10	1		Manifold	
9	2		Skydeventil	
8	2		Kuglekontraventil	
7	2		Sugerør	
6	2		Pumpefundament	
5	2		Spildevandspumpe	
4	1		6-kantet Hus	
3	1		Perstrup 6-kantet tank	
2	1		Alu-dæksel	
1	1		ø1600 PE Sump	

EMNE

KMA 12-01-2011

Rev.:

Tegn. nr.:

DESMI
DESMI Danmark A/S
Projektafdeling
Hestehaven 61, DK-5260 Odense S
Tlf: 63 95 43 00 Fax: 65 95 75 65

DESMI 2010
ALL RIGHTS RESERVED

A-A (1 : 40)

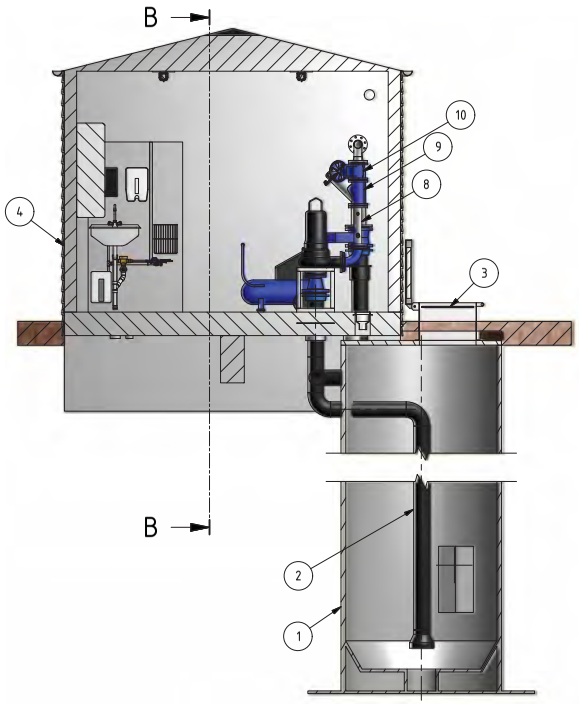

B-B (1 : 40)

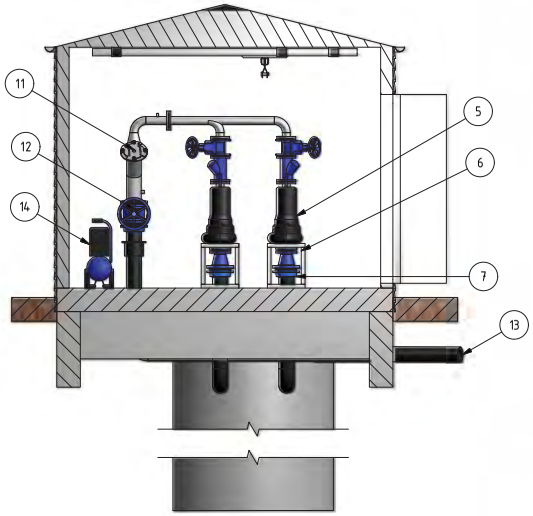

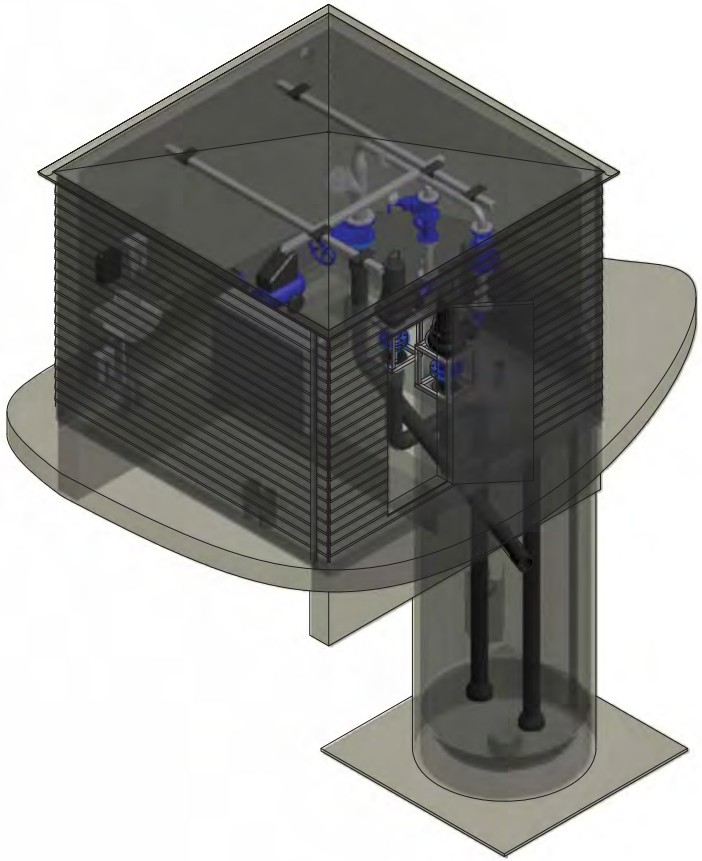

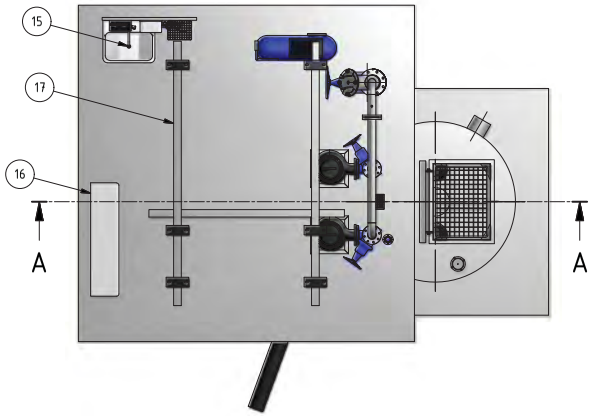

Pos.	Antal	Ident. nr.	Beskrivelse	Bemærk
17	1		Helm letkran	
16	1		Styring	
15	1		Håndvaskearrangement	
14	1		Kompressor	
13	1		PE Trykafgang	
12	1		Spadeventil	
11	1		Afsenderstation	
10	2		Skydeventil	
9	2		Kuglekontraventil	
8	2		Eco-prime	
7	2		Combiflange	
6	2		Pumpefundament	
5	2		Spildevandspumpe	
4	1		Teknik hus	
3	1		Alu-dæksel	
2	2		PE Sugerør	
1	1		ø1600 PE sump	

EMNE

KMA 24-10-2011

Tegn. nr.:

DESMI
DESMI Danmark A/S
Projektafdeling
Hestehaven 61, DK-5260 Odense S
Tlf : 63 95 43 00 Fax: 65 95 75 65

DESMI 2006
ALL RIGHTS RESERVED

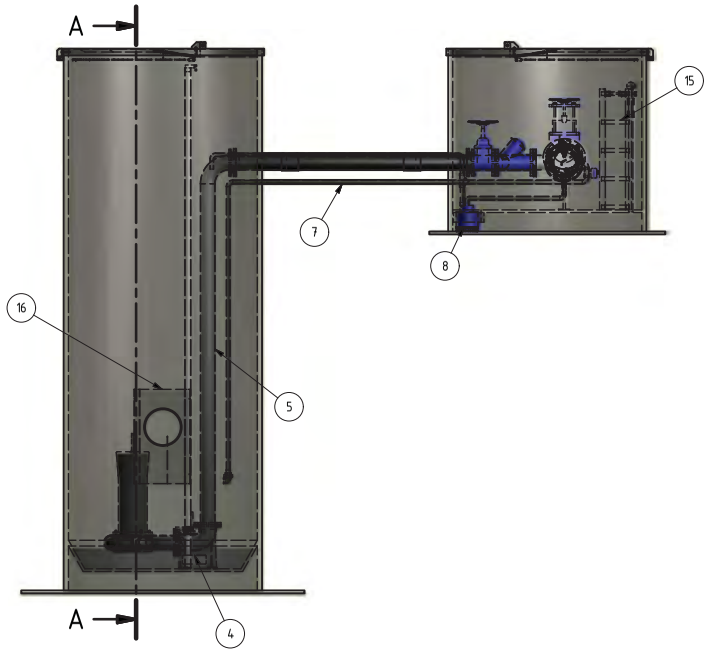

A-A (1 : 40)

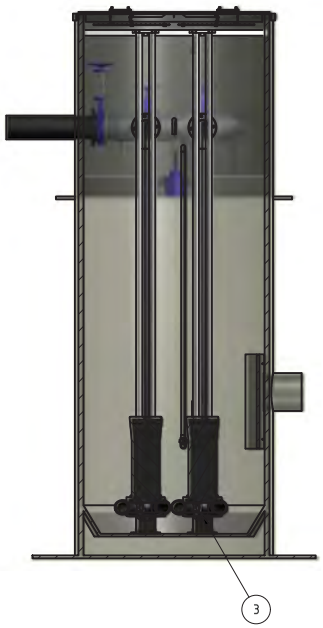

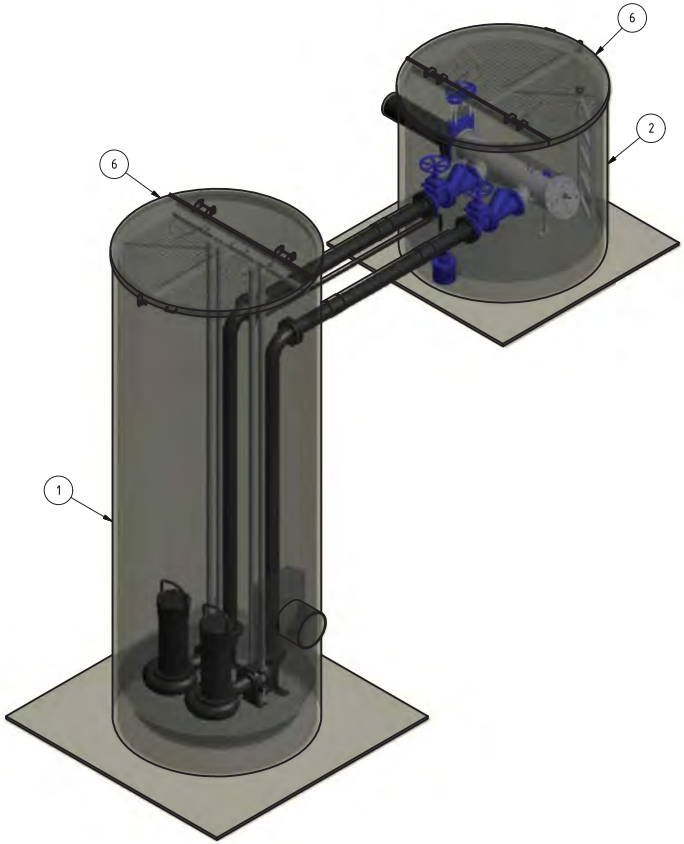

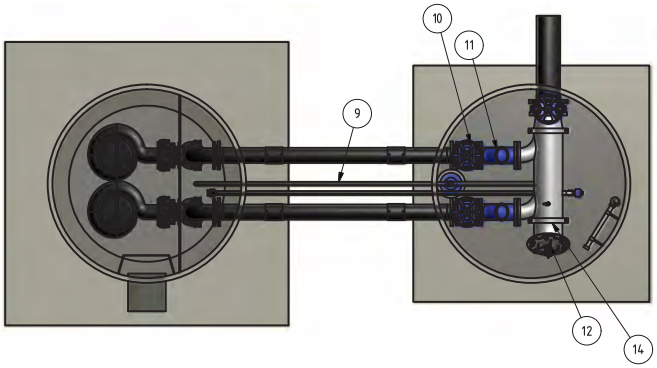

Pos.	Antal	Ident. nr.	Beskrivelse	Bemærk
16	1		Prelplade	
15	1		Lejde	
14	2		Rørbæring	
13	1		Spadeventil	
12	1		Afsenderstation	
10	2		Skydeventil	
9	1		PE Drænrør	
8	1		Drænpumpe	
7	1		PE Tilbagespulrør	
6	2		Overfalset alu-dæksel	
5	2		PE Trykrør	
4	2		Koblingsfod m. guidesystem	
3	2		Spildevandspumpe	
2	1		ø1600 PE Ventilbrønd	
1	1		ø1600 PE Pumpebrønd	

EMNE

KMA 26-10-2011

Rev.:

Tegn. nr.:

DESMI
DESMI Danmark A/S
Projektafdeling
Hestehaven 61, DK-5260 Odense S
Tlf: 63 95 43 00 Fax: 65 95 75 65

DESMI 2010
ALL RIGHTS RESERVED

D-D (1 : 15)

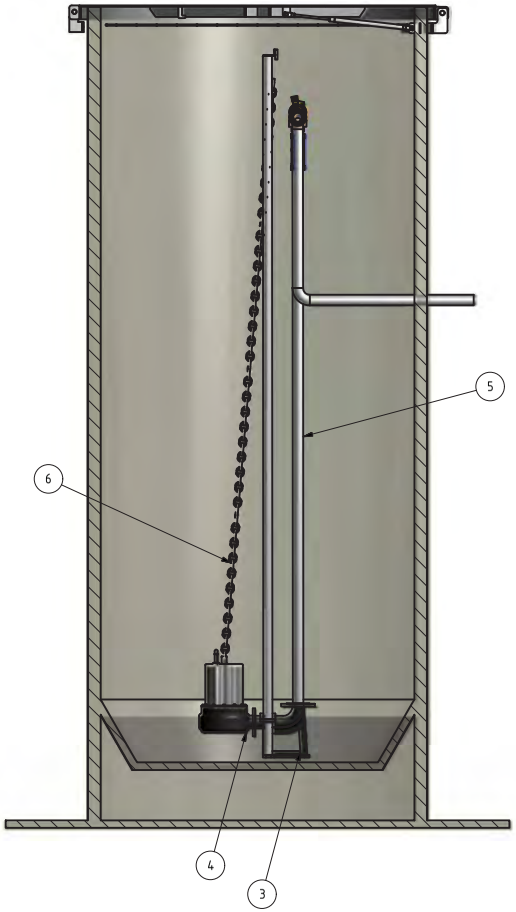

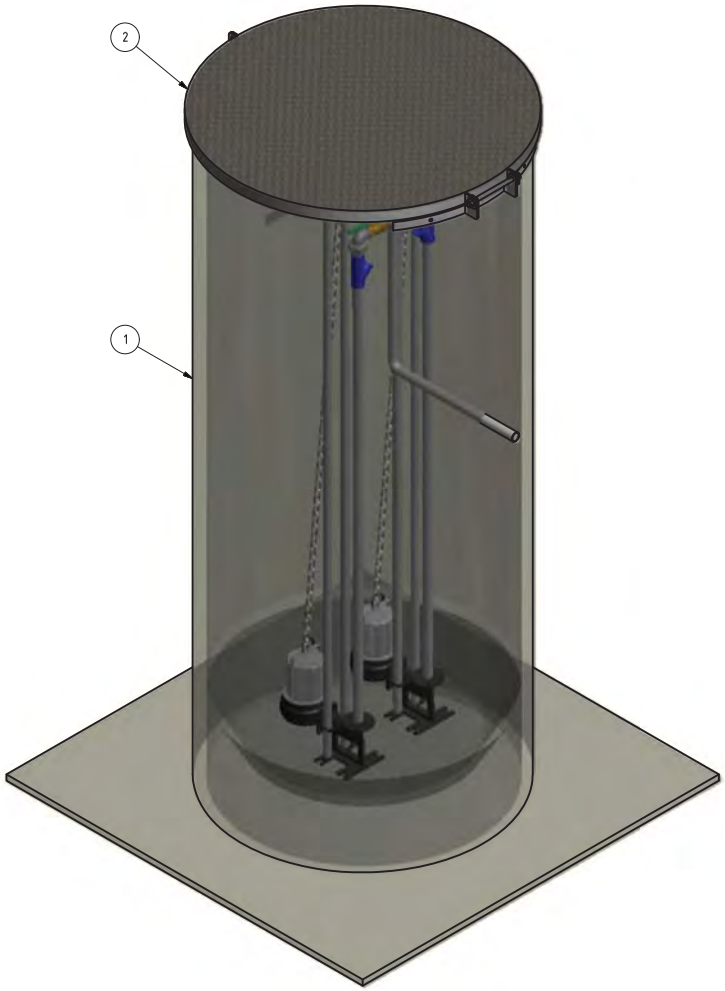

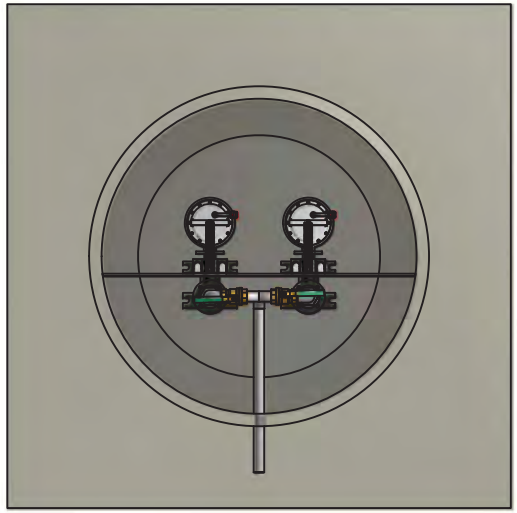

Pos.	Antal	Ident. nr.	Beskrivelse	Bemærk
8	2		Kuglehane	
7	2		Kuglekontra	
6	2		Ophejsningskæde	
5	1		Rustfri AISI316 rørføring	
4	2		Spildevandspumpe	
3	2		Koblingsfod m. guidesystem	
2	1		Overfalset alu-dæksel	
1	1		ø1250 PE Brønd	

EMNE

KMA 25-10-2011

Rev.:

DESMI
DESMI Danmark A/S
Projektafdeling
Hestehaven 61, DK-5260 Odense S
Tlf: 63 95 43 00 Fax: 65 95 75 65

Tegn. nr.:
ø1250 PE Brønd (2)

DESMI 2010
ALL RIGHTS RESERVED

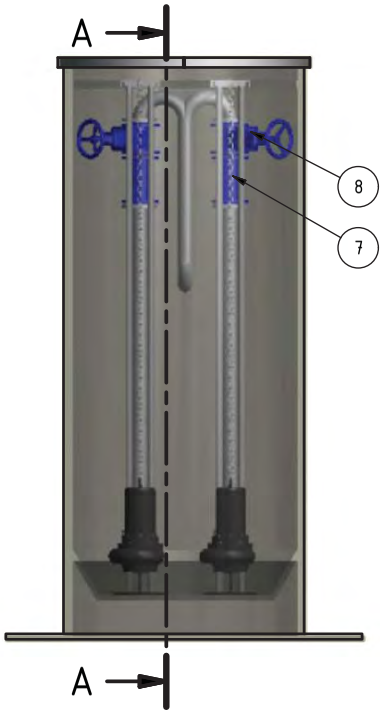

A-A (1 : 30)

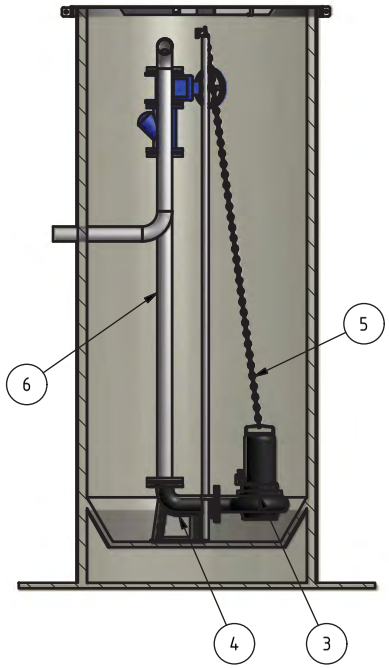

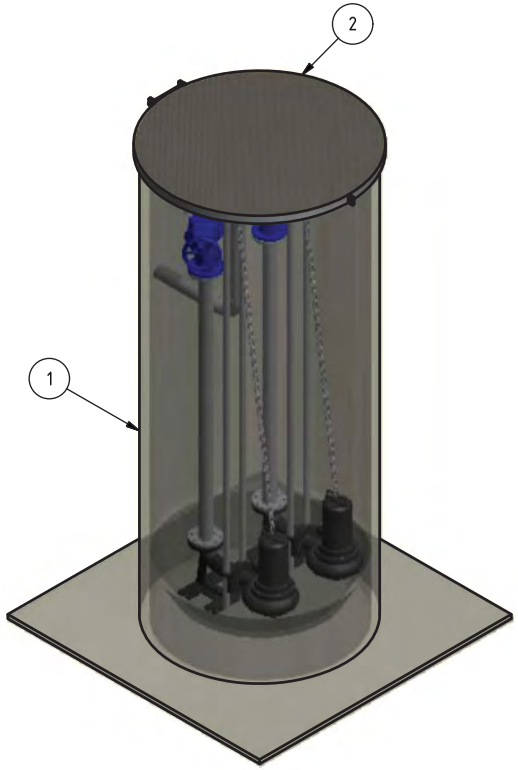

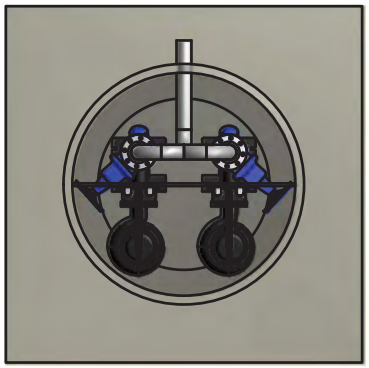

Pos.	Antal	Ident. nr.	Beskrivelse	Bemærk
8	2		Skydeventil	
7	2		Kuglekontraventil	
6	2		Rustfri AISI316 Trykrør	
5	2		Ophejsningskæde	
4	2		Koblingsfod m. guidesystem	
3	2		Spildevandspumpe	
2	1		Overfalset dæksel	
1	1		ø1250 PE Brønd	

EMNE

KMA	24-10-2011		

Rev.:

Tegn. nr.:

DESMI
DESMI Danmark A/S
Projektafdeling
Hestehaven 61, DK-5260 Odense S
Tlf : 63 95 43 00 Fax: 65 95 75 65

DESMI 2010
ALL RIGHTS RESERVED

A-A (1 : 18)

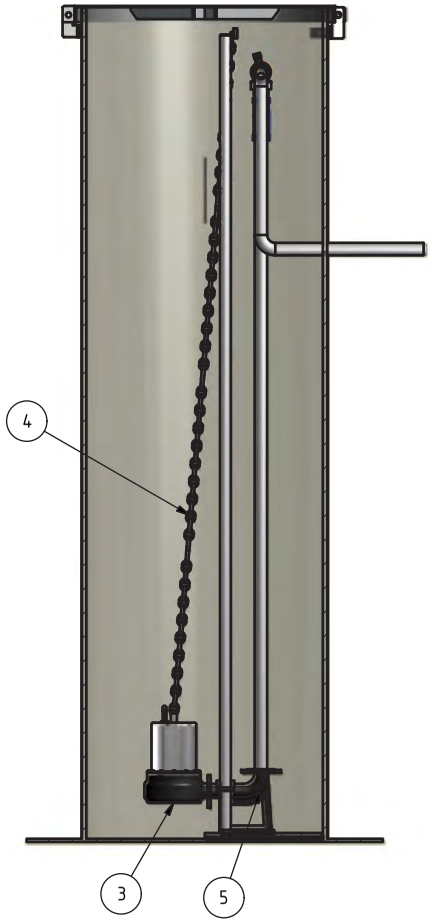

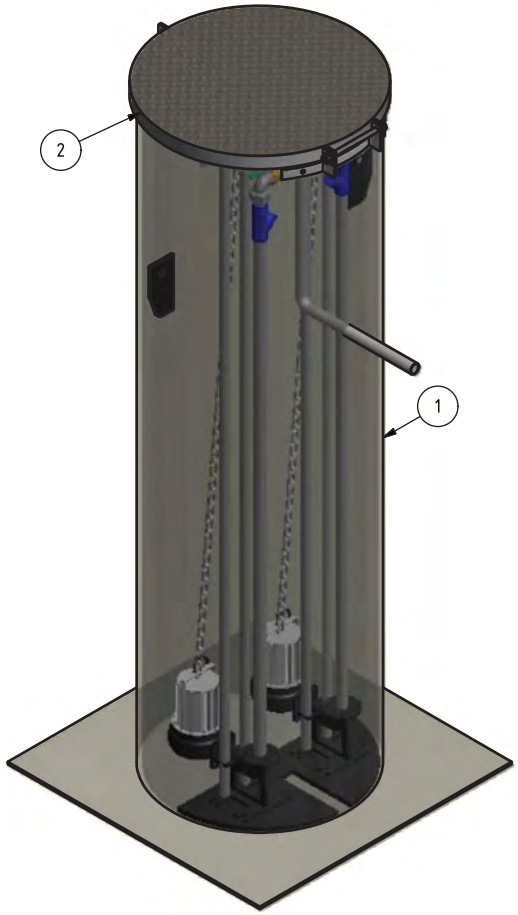

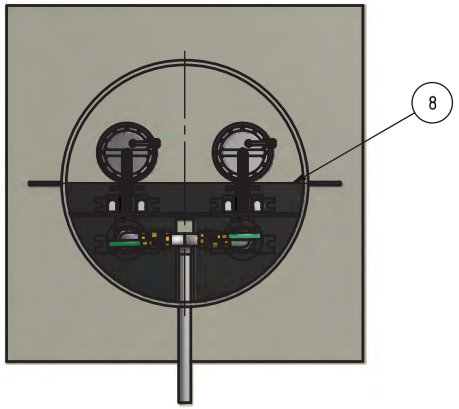

Pos.	Antal	Ident. nr.	Beskrivelse	Bemærk
8	1		Løs bundplade	
7	2		Kuglehane	
6	2		Kuglekontra	
5	2		Koblingsfod m. guidesystem	
4	2		Ophejsningskæde	
3	2		Spildevandspumpe	
2	1		Overfalset alu-dæksel	
1	1		ø800 DPR Brønd	

EMNE

KMA 25-10-2011

Rev.:

Tegn. nr.:

DESMI
DESMI Danmark A/S
Projektafdeling
Hestehaven 61, DK-5260 Odense S
Tlf : 63 95 43 00 Fax: 65 95 75 65

DESMI 2010
ALL RIGHTS RESERVED

A-A (1 : 16)

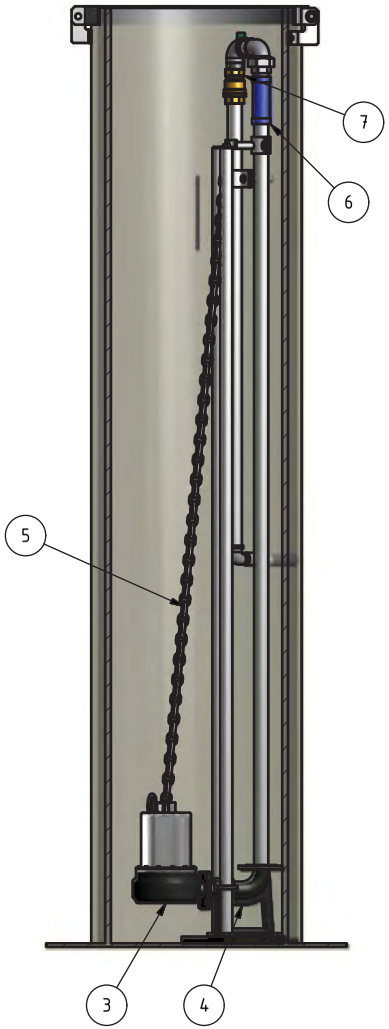

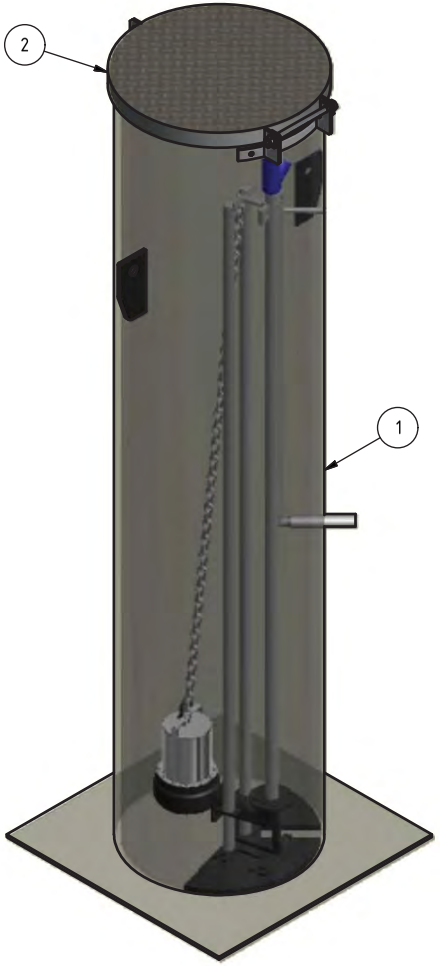

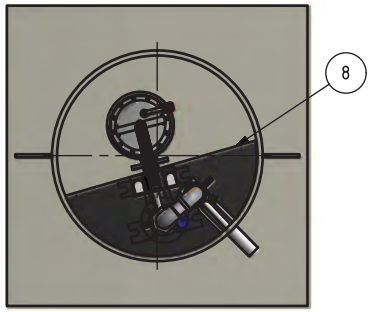

Pos.	Antal	Ident. nr.	Beskrivelse	Bemærk
8	1		Løs bundplade	
7	1		Kuglehane	
6	1		Kuglekontra	
5	1		Ophejsningskæde	
4	1		Koblingsfod m. guidesystem	
3	1		Spildevandspumpe	
2	1		Overfalset alu-dæksel	
1	1		ø600 DPR Brønd	

EMNE

KMA 17-10-2011

Rev.:

Tegn. nr.:

DESMI
DESMI Danmark A/S
Projektafdeling
Hestehaven 61, DK-5260 Odense S
Tlf : 63 95 43 00 Fax: 65 95 75 65

DESMI 2010
ALL RIGHTS RESERVED

A-A (1 : 20)

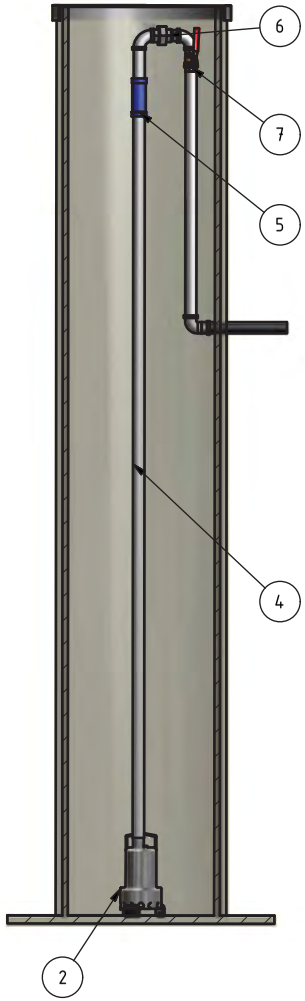

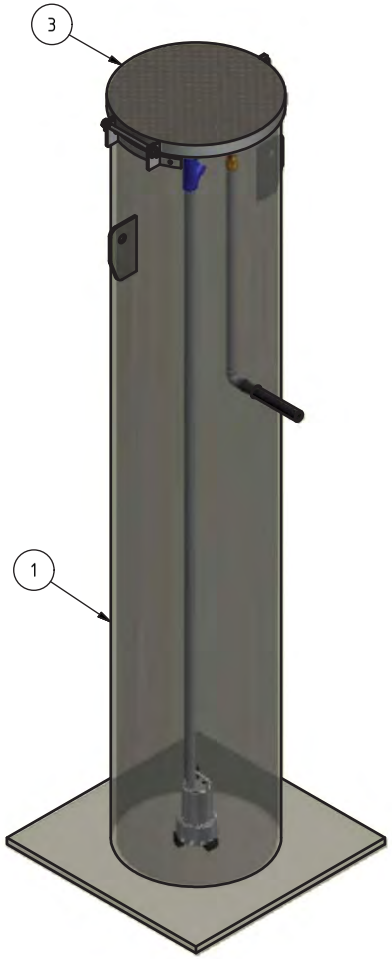

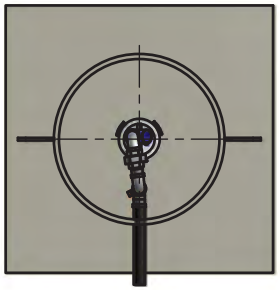

Pos.	Antal	Ident. nr.	Beskrivelse	Bemærk
7	1		Kuglehane	
6	1		Snapkobling	
5	1		Kontraventil	
4	1		Rustfri AISI 316 rørføring	
3	1		Overfalset alu-dæksel	
2	1		Drænpumpe	
1	1		ø600 PE Brønd	

EMNE

KMA 17-10-2011

Rev.:

Tegn. nr.:

DESMI
DESMI Danmark A/S
Projektafdeling
Hestehaven 61, DK-5260 Odense S
Tlf : 63 95 43 00 Fax: 65 95 75 65

DESMI 2010
ALL RIGHTS RESERVED

A-A (1 : 40)

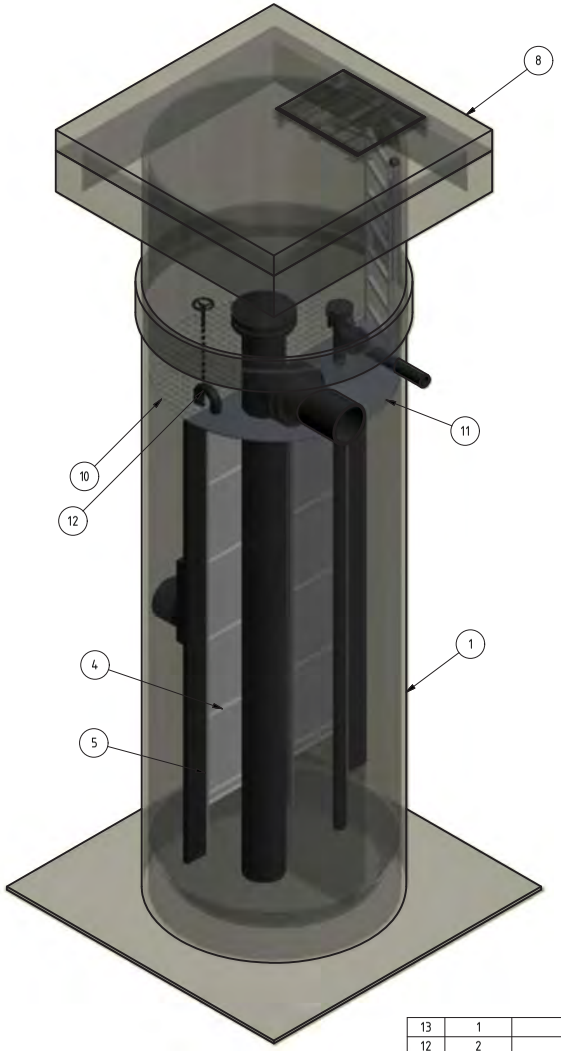

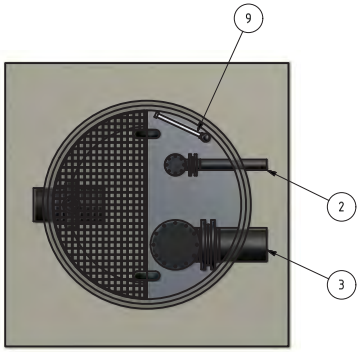

Pos.	Antal	Ident. nr.	Beskrivelse	Bemærk
13	1		Afspærringsventil	
12	2		Udluftning for sump	
11	1		Mellemdæk af glasfiber	
10	1		Hængslet rist	
9	1		Lejde	
8	2		Beton dæksel med kørebanedæksel	
7	1		PE Samlingsring	
6	1		PE Topring	
5	4		Sidestyr for rist	
4	10		Rist	
3	1		Sugerør	
2	1		Sugerør	
1	1		PE Pumpebrønd ø2000	

EMNE

KMA 23-10-2011

Rev.:

Tegn. nr.:

DESMI
DESMI Danmark A/S
Projektafdeling
Hestehaven 61, DK-5260 Odense S
Tlf : 63 95 43 00 Fax: 65 95 75 65

DESMI 2010
ALL RIGHTS RESERVED

Du kan læse mere om vores pumpeprogram og systemer på www.desmi.com eller sende din e-mail til desmi@desmi.com